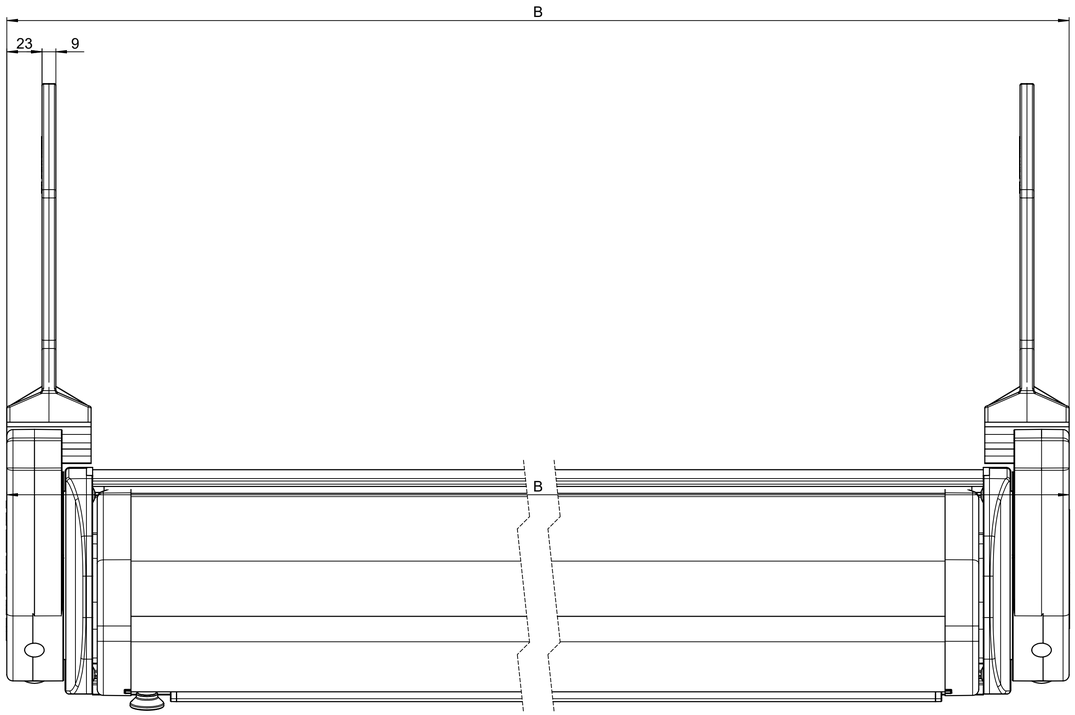

L

Ansicht von Aussen

R

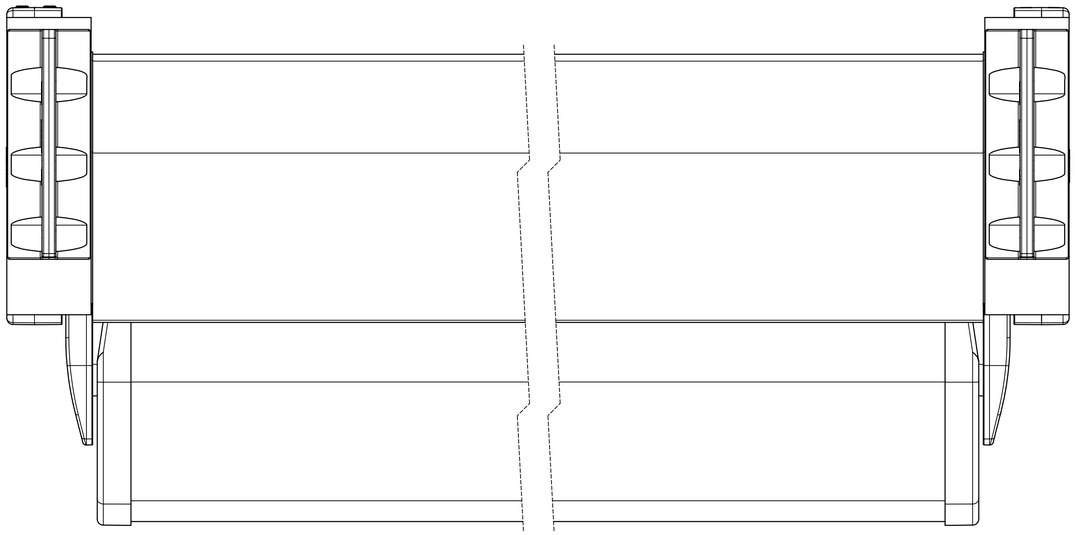

L

Ansicht von Oben

R

Dachsparrenmontage mit Motor 0°

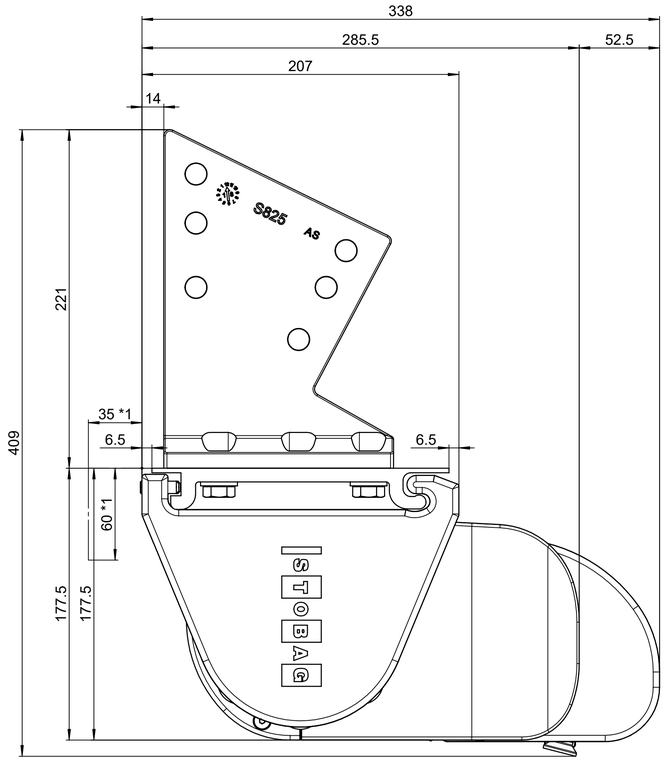

Dachsparrenmontage mit Motor 30°

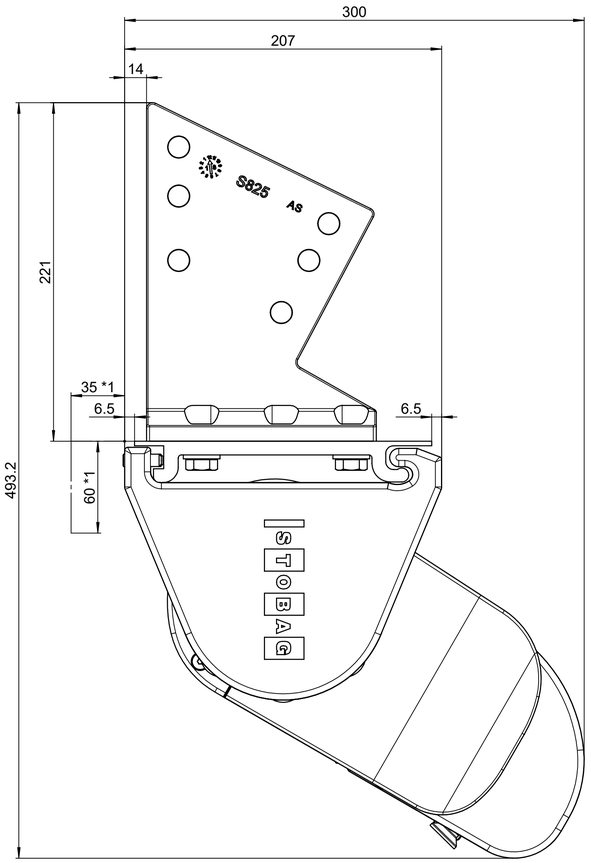

*1 - Montagefreiraum

Datum / Name	Material:		Ersatz für: 11879 -
Gezeichnet: 03.04.2012 / Rha	Behandlung / Farbe:		Ersetzt durch:
Geändert: 09.02.2015 / Rfl	Gewicht: g Profile g/m	Blatt: 2 / 4	Massstab: 1:2 / Format: A1
Geprüft: 13.04.2012 / Psc	Kategorie: Cassettenmarkisen		
Status: Freigegeben	SAP-Nr.: / Stobag-Nr.: BX3000	CAD-Nr.: 11879	Rev.: A
STOBAG	Beschreibung: TENDABOX mit AV		

CAD-System: SolidWorks

Plotdatum: 11.08.2020

Alle Masse in Millimeter

Dieses Dokument ist unser geistiges Eigentum. Es darf ohne unsere ausdrückliche Genehmigung weder kopiert, vervielfältigt oder verwertet, noch an Dritte weitergegeben werden. Zuwiderhandlung ist strafbar und wird strafrechtlich verfolgt.
We reserve all rights in this document and in the subject matter contained therein.
Reproduction, use or disclosure to third parties without express authority is strictly forbidden.
© 2012 Stobag, CH-5630 Muri, Switzerland